TME 磁力式無軸封耐酸鹼泵浦 [20W~7.5KW]

TME —	20	180	V	F	R	S	1	XXX	
	(1)	(2)	(3)	(4)	(5)	(6)	(8)	(9)	
TME —	40	2	V	F	C	F	6	3	XXX
	(1)	(2)	(3)	(4)	(5)	(6)	(7)	(8)	(9)

1. 出口口徑:
   - 16 = ½"　　50/55 = 2"
   - 20 = ¾"
   - 25 = 1"
   - 40 = 1.5"
2. 馬　力:
   - 20 = 20W　　0 = 0.5HP
   - 30 = 30W　　1 = 1 HP
   - 65 = 65W　　2 = 2 HP
   - 100 = 100W　　3 = 3HP
   - 180 = 180W　　5 = 5HP
   - 260 = 260W　　7 = 7.5HP
   - 400 = 400W　　A = 10HP
3. Oring材質：
   - V = FKM (Viton)
   - E = Epdm
4. 泵浦接液材質:
   - F = GFRPP (20W~7.5KW)
   - E = ETFE+CF (20W~7.5KW)
   - P = CFRPP (0.5HP~10HP)
5. 葉輪軸心/軸承材質:
   - C = Alumina ceramic / Carbon graphite
   - R = Alumina ceramic / PTFE + CF
   - S = SIC/PTFE + CF
   - K = SIC/SIC
6. 配管方式:
   - S = Screw (20W~3.7KW)
   - H = Hose　(20W~400W)
   - F = Flang with oval holes　(0.5HP~10HP)
7. 泵浦適用電源頻率:
   - 5 = 50HZ
   - 6 = 60HZ
   - 無標示，代表 50/60HZ共用 (20W~180W)
8. 馬達電壓規範:
   - 1 = 1Ø 110/220V
   - 2 = 1Ø 200/240V
   - 3 = 3Ø 220/380V
   - 4 = 3Ø 220/440V
   - T = Special SPEC.
9. Reserve for Customization

■ 特 性：

1. 特殊無軸封設計，效率高，無洩漏。
2. 採用工程塑膠射出成型，耐蝕性強，可延長使用壽命。
3. 獨特設計，裝配簡單，保養維修容易。

■ 應用範圍：

1. 化學噴洗液循環及電鍍液過濾機
2. 海水及冷卻輸送系統
3. 化學工業廢水
4. 水產養殖業

正常運轉時因入口吸力牽引，耐磨環與前蓋止推環密合接觸，使泵浦出口效率大幅提升

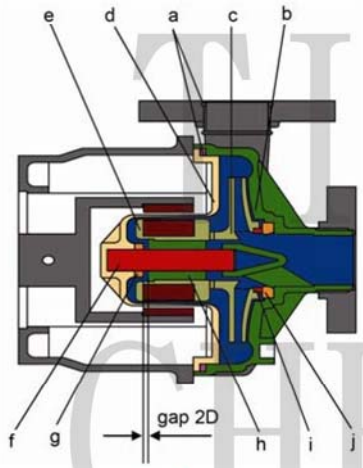

缺水或空轉時透過強力外磁吸引，將葉輪內磁定位在前/後蓋之間，與前/後止推環間皆未接觸，可降低磨擦熱

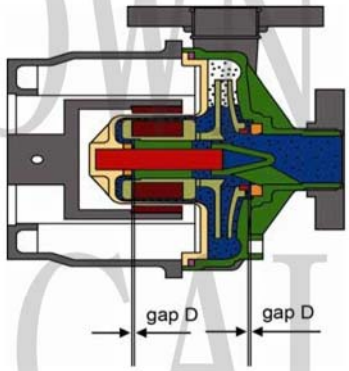

■ 剖面圖及接液部材質

Model / Mark	VF(EF)	VP(EP)	VE(EE)
	20W~7.5KW	0.5HP~10HP	20W~7.5KW
a. 前蓋O環	FKM (EPDM) ※		
b. 前蓋	GFRPP	CFRPP	ETFE+CF
c. 葉輪	GFRPP	CFRPP	ETFE+CF
d. 後蓋	GFRPP	CFRPP	ETFE+CF
e. 內磁	PP		ETFE
f. 軸心	High purity Alumina ceramic	High purity Alumina ceramic/S-SIC	
g. 後止推環	High purity Alumina ceramic	High purity Alumina ceramic/S-SIC	
h. 葉輪軸承	Carbon/PTFE+CF	Carbon/PTFE+CF/S-SIC	
i. 葉輪耐磨環	PTFE+CF		
j. 前止推環	High purity Alumina ceramic	High purity Alumina ceramic/S-SIC	

※AFLAS or Fep+Viton are also available

TI TOWN CHEMICAL PUMP 鈦城

■ 規格表 (20W~180W×50/60HZ，清水室溫測試)

TYPE	Curve		Drive MOTOR	In/Outlet		MAX. Flow (L/min)		MAX. Head (M)	
	50HZ	60HZ	(w)	HOSE (mm)	Screw(G)	50HZ	60HZ	50HZ	60HZ
1620	a	A	20W/1Ø	Ø17	½"	20	24	2.2	3.0
1630	b	B	30W/1Ø	Ø17	½"	25	28	2.9	4.1
2030	c	C	30W/1Ø	Ø20	¾"	30	36	2.4	3.4
2065	d	D	65W/1Ø	Ø20	¾"	44	49	4.2	5.8
20100	e	E	100W/1Øor 3Ø	Ø20	¾"	60	68	5.0	6.9
25100	f	F	100W/1Øor 3Ø	Ø26	1"	75	85	4.6	6.6
20180	g	G	180W/1Øor 3Ø	Ø20	¾"	67	80	5.8	8.1
25180	h	H	180W/1Øor 3Ø	Ø26	1"	95	97	5.4	7.7
25260	i	I	260W/1Øor 3Ø	Ø26	1"	125	150	12.5	11.6
25400	j	J	400W/1Øor 3Ø	Ø26	1"	130	150	15.7	16.2

(適用比重1.1以內，超出規格以外之機種，依客製化規格製做)

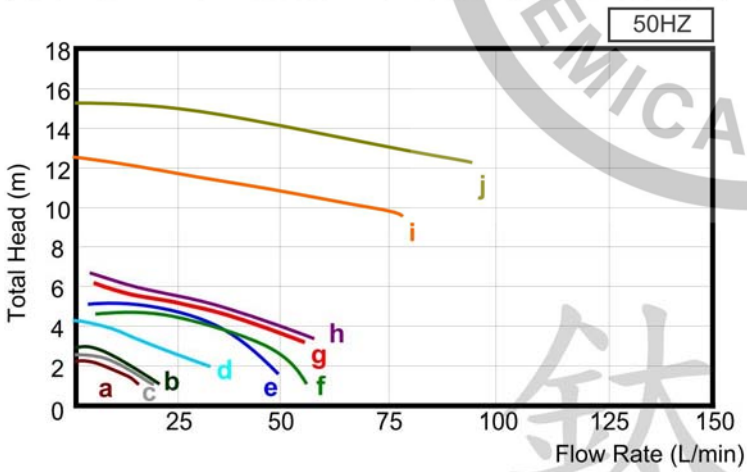

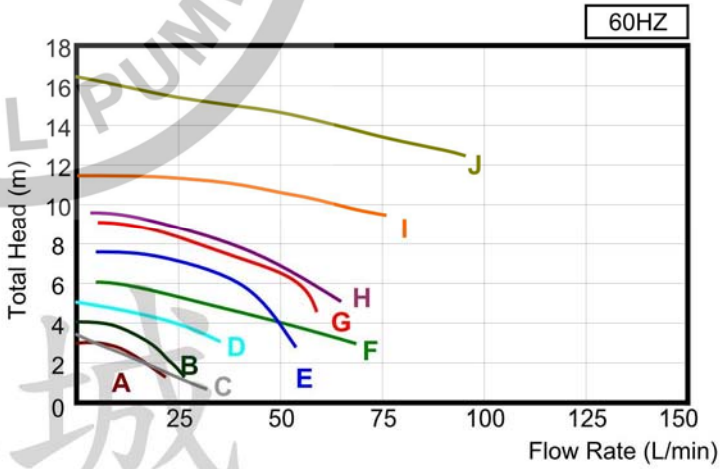

■ 規格表 (0.5HP~10HP×50/60HZ，清水室溫測試)

TYPE	Curve		Specific	Drive motor	In/Outlet		MAX. Flow (L/min)		MAX. Head (M)	
	50HZ	60HZ	gravity	HP(KW)	Flange	Screw(G)	50HZ	60HZ	50HZ	60HZ
250	k	K	1.1	0.5(0.37)	25 × 25	1"×1"	150	150	14.6	14.4
251	l	L	1.1	1.0(0.75)	25 × 25	1"×1"	150	150	20.9	21.4
400	m	M	1.1	0.5(0.37)	40 × 40	1.5"×1.5"	280	280	12	11.2
401	n	N	1.1	1.0(0.75)	40 × 40	1.5"×1.5"	340	360	18	17.4
402【552】	o	O	1.1	2.0(1.5)	50 × 40【50 × 50】	2"×1.5"	420	470	25	23.8
402H【552H】	p	P	1.1	2.0(1.5)	50 × 40【50 × 50】	2"×1.5"	150	150	29.4	32
403【553】	q	Q	1.1	3.0(2.2)	50 × 40【50 × 50】	2"×1.5"	550	600	29	29.4
403H【553H】	r	R	1.1	3.0(2.2)	50 × 40【50 × 50】	2"×1.5"	200	250	34.4	37.4
405【555】	s	S	1.1	5.0(4.0)	50 × 40【50 × 50】	2"×1.5"	600	615	37	40.7
505	t	T	1.1	5.0(4.0)	65 × 50	—	1000	1000	24	24.7
507	u	U	1.1	7.5(5.5)	65 × 50	—	1000	1000	30	32
50A	v	V	1.1	10(7.5)	65 × 50	—	800	1000	42	38

(適用比重1.1以內，超出規格以外之機種，依客製化規格製做)

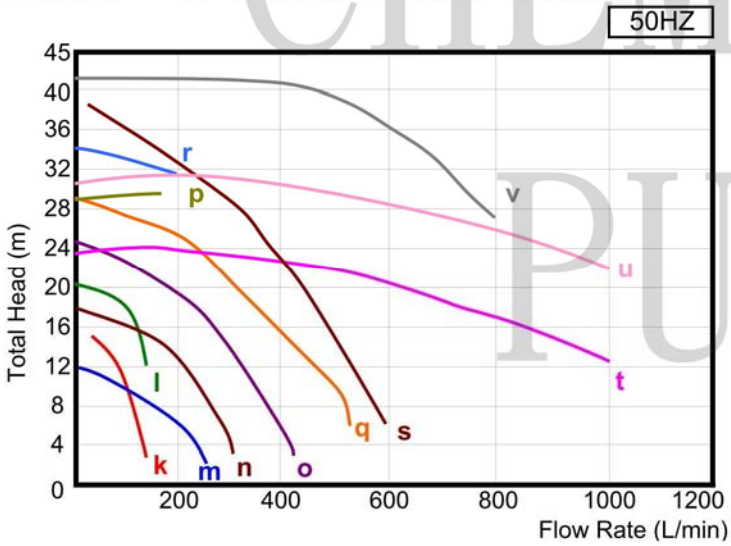

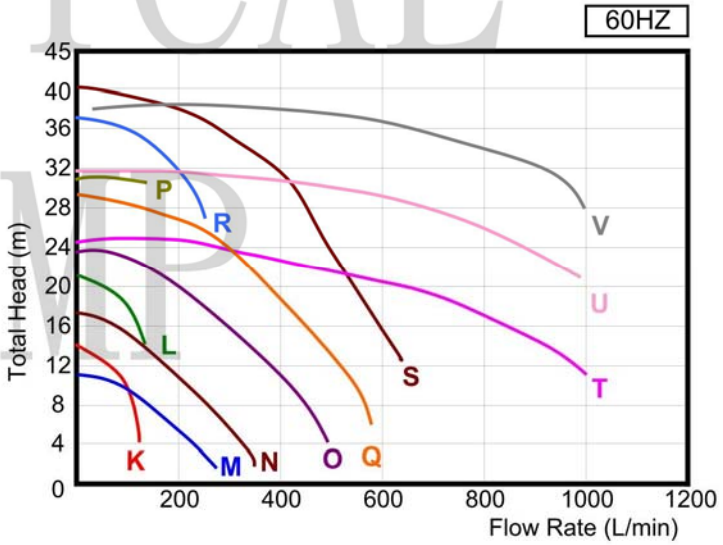

CHEMICAL PUMPS
鈦城
TITOWN
CHEMICAL
PUMP